Aquasanita - Helika Lira 780.0E

Granitový jedno-dřez s menší odkládací plochou a excentrem. Hloubka vaničky 20 cm. Horní montáž, do skříňky od 60 cm.

EAN: 4101601040665

168,24 €

140,20 € bez DPH

EAN: 4101710040679

168,24 €

140,20 € bez DPH

Společnost **Aquasanita** je jednou z nejznámějších výrobců granitových dřezů na trhu. Více než 80% svých produktů vyváží do více než 30 zemí světa. Dřezy Aquasanita splňují nejnáročnější požadavky na zpracování a kvalitu provedení. V současné době dává Aquasanita svým dřezům nový název **HELIKA**. S myšlenkou **žít život v pomalejším tempu** v souladu s přírodou. Proto Helika, v překladu hlemýžď. Produkty společnosti Helika jsou navrženy tak, aby podporovaly zpomalený životní styl a vytvořily vřelou, pečující atmosféru v kuchyních.

Granitový dřez **Aquasanita Helika Lira 780.0E** je ideální volnou pro zákazníky, kteří preferují velkou hlavní komoru. Kameninový dřez **Lira** je velmi oblíbený dřez, který skvěle zapadne do kuchyně jakékoliv stylu. Ke dřezu snadno vyberete chromovanou nebo granitovou kuchyňskou baterii.

Umývacia časť je naozaj riešená veľkoryso a pohodlne v nej umyjete objemné hrnce a veľké plechy na pečenie. Odkladacia plocha je menšia, ale napriek tomu poskytne dostatok priestoru na odkladanie riadu. Drez má už vytvorené otvory na inštaláciu kuchynskej batérie a excentrického ovládania.

Súčasti vybavenia drezu Lira 780.0E je aj **excentrické ovládanie** . Automatické uzavretie odtoku je systém, ktorý umožňuje zavrieť a otvoriť odtok vody pomocou gombíka. Dôležitou výhodou tohto riešenia je skutočnosť, že jeden pohyb stačí na okamžité odomknutie vody bez toho, aby ste museli ponoriť ruky.

Výhodou granitového drezu je jeho **farebná variabilita** a možnosť zladenia so zvyškom kuchyne,

jednoduchá údržba a atraktívny dizajn. Medzi hlavné prednosti patrí vynikajúca odolnosť proti nárazu, poškriabaniu a vysokým teplotám.

Drezy Aquasanita sú vyrobené z veľmi kvalitného žulového materiálu **SILISCANA** , jedná sa o žulu tretej generácie, ktorá sa vyznačuje pevnosťou a trvanlivosťou.

Klíčové vlastnosti kuchyňského dřezu AQUASANITA HELIKA LIRA 780.0E

- granitový drez s odkvapom aj excentrickým ovládaním
- Lira 780.0E má predĺženú záruku 5 rokov
- výhodou je farebná variabilita a možnosť zladenia so zvyškom kuchyne
- patrí medzi obľúbenú voľbu zákazníkov do menších kuchynských priestorov
- dostatočne hlboká 20 cm vanička drezu
- drez je určený pre hornú montáž
- vhodný do skrinky od 60 cm
- vyrobený z kvalitných materiálov

Poznámka: *farby sa v reáli môžu mierne líšiť oproti fotografiám, pretože žula obsahuje prírodné plnivá a pigmenty.*

Rada na záver: *odstránenie vodného kameňa pomocou roztoku z octu v pomere jedna ku trom. Roztok naneste na povrch drezu, nechajte pôsobiť niekoľko minút a odstráňte hubkou. Voňavejší spôsob je potrieť vodný kameň rozkrojeným citrónom.*

Súčasti balenia:

- Sifón
- Excentrické ovládanie
- Montážne úchyty
- Výpusť
- Prepad

Parametre

Základné parametre	
Typ drezu:	Drez s odkvapkávačom
Tvar drezu:	Obdĺžnikový
Orientácia:	Obojstranná orientácia
Materiál drezu:	Granit
Šírka kuchynskej skrinky:	60 cm
Typ montáže drezu:	Horná
Štýl drezu:	Klasické drezy
Výpust drezu:	9 cm
Kód tovaru TARIC:	68029390
Ostatné	
Excentrické ovládanie výpuste:	Áno
Predvŕtaný otvor na:	Batéria + ďalší otvor
Možnosť odvŕtať ďalší otvor:	Nie
Záruka:	5 rokov
Rozmery hlavnej vaničky (cm)	
Šírka vaničky:	41
Dĺžka vaničky:	45
Hĺbka vaničky:	20
Minimálna šírka skrinky:	60
Priemer vaničky:	Nie
Rozmery drezu (cm)	
Šírka drezu:	50
Dĺžka drezu:	78
Hĺbka drezu:	21
Hmotnosť drezu (kg):	15
Rozmery balenia drezu (cm)	
Šírka obalu:	51,5
Výška obalu:	21,8
Hĺbka obalu:	79,5
Váha vr. obalu (kg):	16

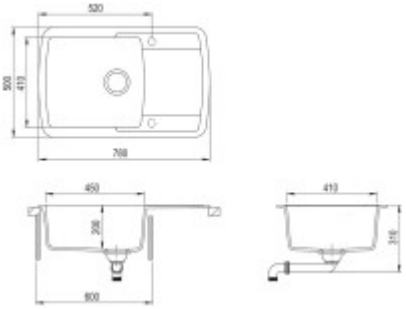
520
500
410
708
450
208
800
410
310